基本型蠕动泵泵头

最大参考流量

BZ系列

原始设计，泵头型号与适用软管规格一一对应，运行极其稳定。

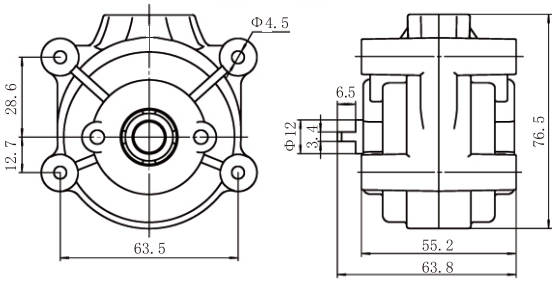

翻盖型蠕动泵泵头

最大参考流量

FG15-13、 FG25-13

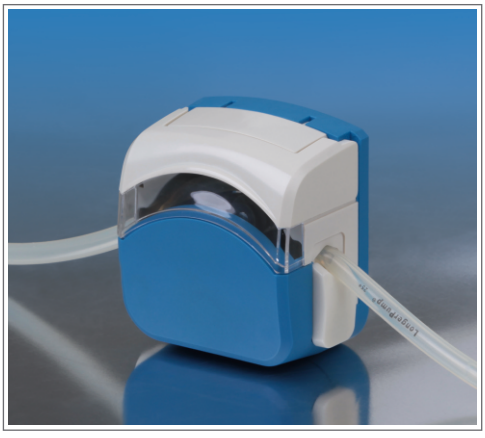

个性设计，独特的泵头安装方式。

软管安装

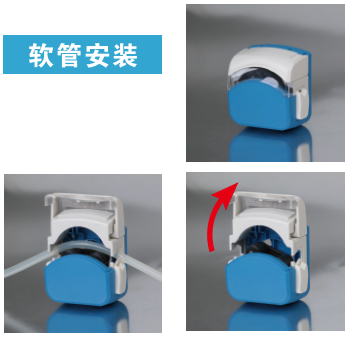

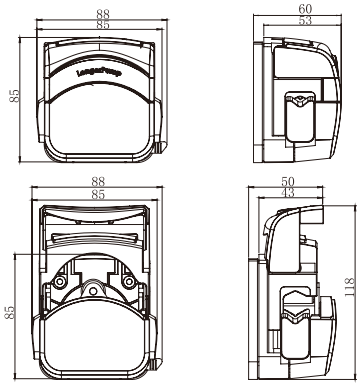

产品型号	产品编号	滚轮数量	滚轮材料	外壳材料	转速范围 (rpm)	适用软管规格	最大参考流量 (mL/min)	重量 (kg)
BZ15-13-A	05.01.01A	3	不锈钢	PC	≤600	14#	150	0.31
BZ15-13-B	05.01.01B					16#	460	
BZ15-13-C	05.01.01C					25#	960	
BZ15-13-D	05.01.01D					17#	1600	
BZ25-13-B	05.01.00B					24#	1600	
FG15-13-A（短轴）	05.01.60A	3	PA6	IXEF	≤600	13# 14# 19# 16# 25# 17# 18#	2150	0.28
FG15-13-B（长轴）	05.01.60B							
FG25-13-A（短轴）	05.01.61A							
FG25-13-B（长轴）	05.01.61B					15# 24#	1930	